manómetros diferenciales PN 200 con doble membrana DN 100-150

MD15

PED 97/23/CE
ATEX 94/9/CE

Instrumentos idóneos para indicar las presiones diferenciales de fluidos gaseosos o líquidos que no presenten una viscosidad elevada, no cristalizables. Pueden conectarse separadores para en los casos en que el fluido de proceso sea corrosivo, altas temperaturas y viscosidades elevadas o cristalisables.

2.15.1 - Modelo Standard

Escalas: de 0...0,1 bar a 0...25 bar
(u otra unidad de medida equivalente).
Clase de precisión: 1,6 según EN 837.
Amplitud de la escala: 180°...270°C en función del campo escala.
Presión Estática: 25...200 bar, en función del campo escala.
Temperatura ambiente: -25...+65 °C.
Temperatura del fluido de proceso: +150 °C.
Deriva térmica: ±0,8% para variaciones de ±10 °C de la temperatura ambiente.
Grado de protección: IP 55 según IEC 529..
Racord de conexión al proceso: en AISI 316 L.

Elemento sensible: doble membrana en AISI 316L para escalas < 250 mbar; doble membrana en AISI 316L/Duratherm para escalas ≥ 250 mbar.
Junta de cierre: en VITON y PTFE.
Caja: en acero inox.
Aro de cierre: a bayoneta, en acero inox pulido.
Visor: de cristal templado
Mecanismo: en acero inox.
Esfera: en aluminio con fondo blanco, con graduaciones y numeración en negro.
Aguja indicadora: ajustable, en aluminio, de color negro.

ESCALAS: bar	Estática unilateral : bar	Estática bilaterale : bar	Amplitud escala DN 100	Amplitud escala DN 150
0...0,1 bar	25	100	180°	180°
0...0,16 bar	25	100	180°	180°
0...0,25 bar *(0...4 psi)*	100	200	270°	180°
0...0,4 bar *(0...6 psi)*	200	200	270°	180°
0...0,6 bar *(0...10 psi)*	200	200	270°	270°
0...1 bar *(0...15 psi)*	200	200	270°	270°
0...1,6 bar	200	200	270°	270°
0...2,5 bar *(0...30 psi)*	200	200	270°	270°
0...4 bar *(0...60 psi)*	200	200	270°	270°
0...6 bar *(0...100 psi)*	200	200	270°	270°
0...10 bar *(0...160 psi)*	200	200	270°	270°
0...16 bar *(0...250 psi)*	200	200	270°	270°
0...25 bar *(0...300 psi)*	200	200	270°	270°

Para la utilización en atmósferas potencialmente explosivas estos instrumentos deben de estar construidos conforme a la normativa ATEX 94/9/CE. Dicha versión del instrumento está reflejada en las páginas del catalogo adjunto disponible bajo demanda.

manómetros diferenciales PN 200 con doble membrana - DN 100-150

MD15

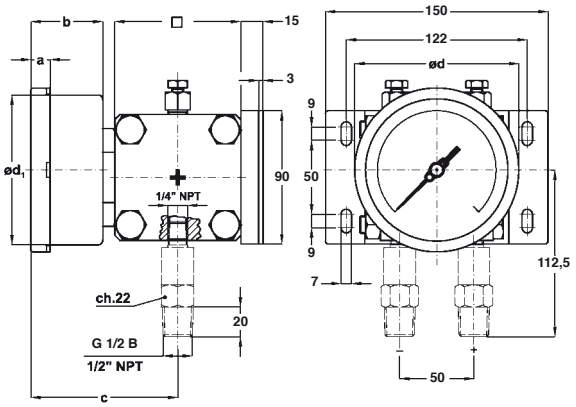

Radial (Montaje cod. A) , con borde posterior para montaje a pared (Opcion cod. C): DN100-150

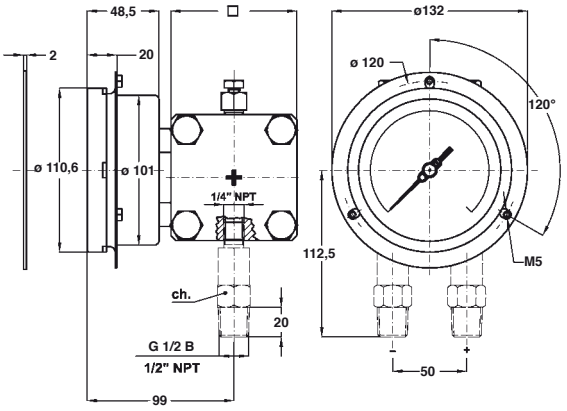

Radial (Montaje cod. A) , con borde frontal para montaje a panel (Opcion cod. F): DN100

DN	a	b	d	d_1	≤ 0,16 bar	> 0,16 bar	Peso : kg
E 100		48,5	110,6	101	100	85	4,7
G 150	15	50,5	161	149,6	100	85	5,1

(dimensiones : mm)

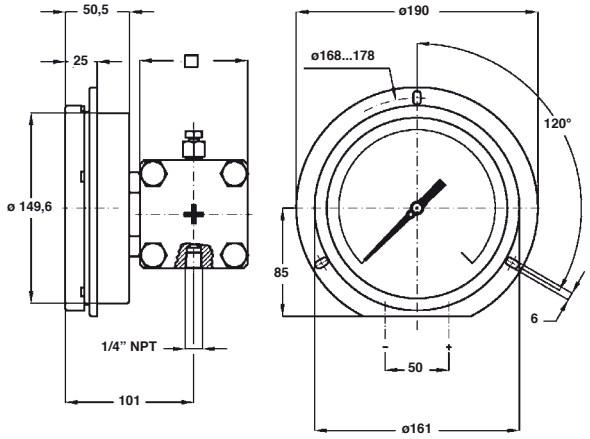

Radial (Montaje cod. A) , con borde frontal para montaje a panel (Opcion cod. E): DN150

OPCIONES

C -	Borde posterior para DN100-150		D10 -	Elemento sensible y conexión en MONEL 400	(2)
F -	Borde frontal para DN100		E65 -	Grado de protección IP65	(9)
E -	Borde frontal para DN150		M23 -	Membrana de protección en Monel 400	(2)
	Contactos eléctricos (escala en 180°)	(1)	R11 -	Caja llena con baño de aceite silicónico (T.a. -40...+65°C)	(5) (9)
E30 -	Ejecución según norma NACE MR0103/MR0175 (ISO 15156)	(3)	T01 -	Tropicalización	
L22 -	Aguja de máxima IP 65 con visor de plexiglás	(9)	T32 -	Visor de seguridad en cristal doble estratificado	(9)
R10 -	Caja llena con baño de glicerina (T.a. +15...+65 °C)	(9)	C40 -	Caja y aro en AISI 316	
S31 -	Brida para montaje en tuberia de 2"	(6)	2G9 -	Ejecución ATEX : II 2G c	(8) (9)
	Montaje de NR. 2 separadores de fluido	(7)	2D9 -	Ejecución ATEX : II 2GD c	(8) (9)

(1) Características y conexionado eléctrico ver hoja de catálogo MN14
(2) Precisión 2,5 según EN837, para escalas < 400 mbar
(3) Bajo demanda con membrana en Monel 400 o hastelloy C
(5) Junta del visor y tapón en goma silicónica
(6) Solo para montaje radial con borde posterior
(7) Contactar con el Servicio Técnico Comercial
(8) Para detalles constructivos ver la hoja del catálogo relativo a la ejecución ATEX
(9)No disponible con contactos eléctricos

SECUENCIA PARA ENCARGAR

Sección	Modelo	Caja	Montaje	Diámetro	Versión Especial	Escala	Conexión al proceso	Opciones
2	15	1		A	E	---	41M - G 1/2 A M	C...E
					G	D10	43M - 1/2" NPT M	E30...2D9
							43F - G 1/2 F	

RB3 - 06/11

LA SOCIEDAD NUOVA FIMA SE RESERVA EL DERECHO DE APORTAR EN CUALQUIER MOMENTO TODAS LAS MODIFICACIONES QUE CONSIDERE INDISPENSABLES A FIN DE MEJORAR SU FABRICACIÓN. LAS RECTIFICACIONES ESTÁN DISPONIBLES EN: www.nuovafima.com